― 阪急バス　芦屋浜営業所路線図 ―

芦屋有馬線

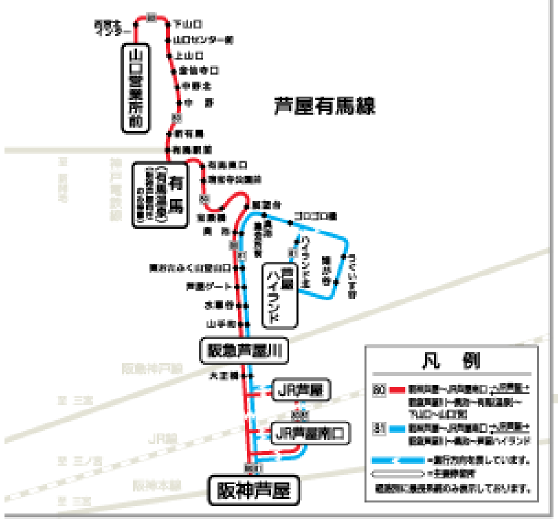

芦屋市内線

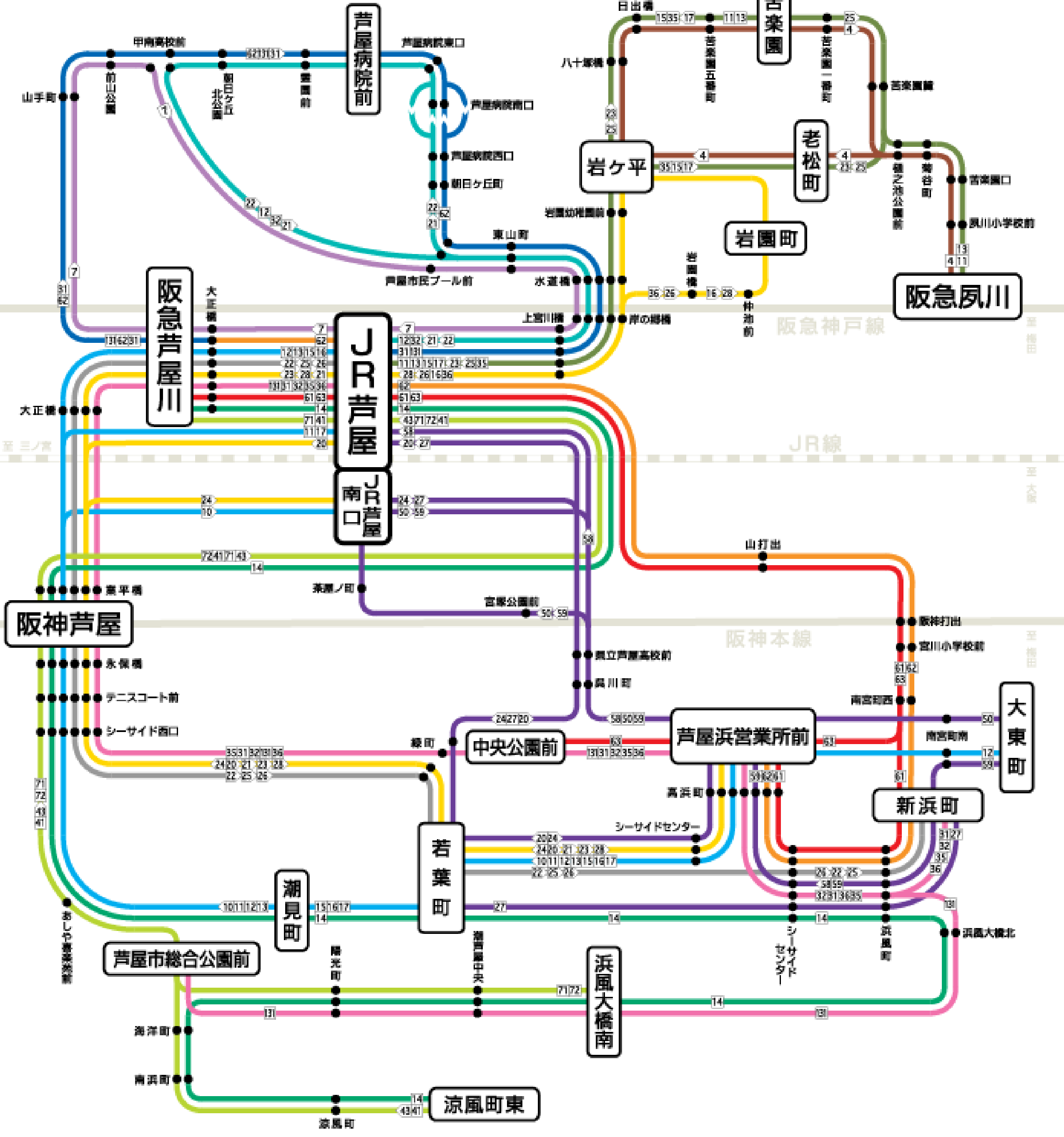

系統番号	運行経路
31	新浜町→シーサイドセンター→芦屋浜(営)→中央公園前→緑町→阪神芦屋→阪急芦屋川→JR芦屋→東山町→［芦屋市民プール前から62にて運行］
	［芦屋浜(営)から62にて運行］→大正橋→阪急芦屋川→山手町→甲南高校前→芦屋病院前→東山町→JR芦屋→阪急芦屋川→阪神芦屋→緑町→中央公園前→芦屋浜(営)→シーサイドセンター→新浜町
131	［芦屋浜(営)から62にて運行］→大正橋→阪急芦屋川→山手町→甲南高校前→芦屋病院前→東山町→JR芦屋→阪急芦屋川→阪神芦屋→緑町→中央公園前→芦屋浜(営)→シーサイドセンター→浜風町→芦屋市総合公園前
	芦屋市総合公園前→浜風町→シーサイドセンター→芦屋浜(営)→中央公園前→緑町→阪神芦屋→阪急芦屋川→JR芦屋→東山町→［芦屋市民プール前から62にて運行］
11	阪急夙川～苦楽園～日出橋～JR芦屋～阪神芦屋～潮見町～若葉町～シーサイドセンター～芦屋浜(営)
12	大東町～芦屋浜(営)～シーサイドセンター～若葉町～潮見町～阪神芦屋～阪急芦屋川～JR芦屋～東山町～芦屋病院前～甲南高校前～東山町～JR芦屋～阪急芦屋川～阪神芦屋～潮見町～若葉町～シーサイドセンター～芦屋浜(営)～大東町
13	芦屋浜(営)～シーサイドセンター～若葉町～潮見町～阪神芦屋～阪急芦屋川～JR芦屋～日出橋～苦楽園～阪急夙川
15	芦屋浜(営)～シーサイドセンター～若葉町～潮見町～阪神芦屋～阪急芦屋川～JR芦屋～老松町～苦楽園～日出橋～JR芦屋～阪急芦屋川～阪神芦屋～潮見町～若葉町～シーサイドセンター～芦屋浜(営)
16	芦屋浜(営)→シーサイドセンター→若葉町→潮見町→阪神芦屋→阪急芦屋川→JR芦屋→岩園町→水道橋→JR芦屋→阪急芦屋川→阪神芦屋→潮見町→若葉町→シーサイドセンター→芦屋浜(営)
17	芦屋浜(営)→シーサイドセンター→若葉町→潮見町→阪神芦屋→JR芦屋→老松町→苦楽園→日出橋→JR芦屋→阪神芦屋→潮見町→若葉町→シーサイドセンター→芦屋浜(営)
21	［芦屋市民プール前まで12にて運行］→芦屋病院前→甲南高校前→東山町→JR芦屋→阪急芦屋川→阪神芦屋→緑町→若葉町→シーサイドセンター→芦屋浜(営)
22	［芦屋市民プール前まで12または32にて運行］→芦屋病院前→甲南高校前→東山町→JR芦屋→阪急芦屋川→阪神芦屋→緑町→若葉町→シーサイドセンター→新浜町
23	［岩ヶ平まで15にて運行］→日出橋→苦楽園→老松町→JR芦屋→阪急芦屋川→阪神芦屋→緑町→シーサイドセンター→芦屋浜営業所前
25	［岩ヶ平まで15にて運行］→日出橋→苦楽園→老松町→JR芦屋→阪急芦屋川→阪神芦屋→緑町→シーサイドセンター→新浜町
26	［岸の縄橋まで16または36にて運行］→岩園町→水道橋→JR芦屋→阪急芦屋川→阪神芦屋→緑町→シーサイドセンター→新浜町
28	［岸の縄橋まで16にて運行］→岩園町→水道橋→JR芦屋→阪急芦屋川→阪神芦屋→緑町→シーサイドセンター→芦屋浜営業所前
32	新浜町～シーサイドセンター～芦屋浜(営)～中央公園前～緑町～阪神芦屋～阪急芦屋川～JR芦屋～東山町～芦屋病院前～甲南高校前～東山町～JR芦屋～阪急芦屋川～阪神芦屋～緑町～中央公園前～芦屋浜(営)～シーサイドセンター～新浜町
35	新浜町～シーサイドセンター～芦屋浜(営)～中央公園前～緑町～阪神芦屋～阪急芦屋川～JR芦屋～老松町～苦楽園～日出橋～JR芦屋～阪急芦屋川～阪神芦屋～緑町～中央公園前～芦屋浜(営)～シーサイドセンター～新浜町
36	新浜町→シーサイドセンター→芦屋浜(営)→中央公園前→緑町→阪神芦屋→阪急芦屋川→JR芦屋→岩園町→水道橋→JR芦屋→阪急芦屋川→阪神芦屋→緑町→中央公園前→芦屋浜(営)→シーサイドセンター→新浜町
10	芦屋浜(営)→シーサイドセンター→若葉町→潮見町→阪神芦屋→［JR芦屋南口から50にて運行］
20	芦屋浜(営)→シーサイドセンター→若葉町→緑町→呉川町→JR芦屋→阪神芦屋→緑町→若葉町→シーサイドセンター→芦屋浜(営)
24	芦屋浜(営)→シーサイドセンター→若葉町→緑町→阪神芦屋→JR芦屋南口→呉川町→緑町→若葉町→シーサイドセンター→芦屋浜(営)
27	新浜町～シーサイドセンター～若葉町～緑町～呉川町→JR芦屋 ←JR芦屋南口
50	大東町→芦屋浜(営)→呉川町→宮塚公園前→茶屋ノ町→JR芦屋南口→呉川町→芦屋浜(営)→大東町
58	新浜町→シーサイドセンター→芦屋浜(営)→呉川町→JR芦屋
59	大東町→新浜町→シーサイドセンター→芦屋浜(営)→呉川町→宮塚公園前→茶屋ノ町→JR芦屋南口→呉川町→芦屋浜(営)→シーサイドセンター→新浜町→大東町
61	芦屋浜(営)～新浜町～南宮町西～阪神打出～山打出～JR芦屋～阪急芦屋川
62	芦屋浜(営)→シーサイドセンター→新浜町→南宮町西→阪神打出→山打出→JR芦屋→［大正橋から31または131にて運行］
	［芦屋市民プール前まで31または131にて運行］→芦屋病院前→甲南高校前→山手町→阪急芦屋川→JR芦屋→山打出→阪神打出→南宮町西→新浜町→シーサイドセンター→芦屋浜(営)
63	阪急芦屋川～JR芦屋～山打出～阪神打出～南宮町西～芦屋浜(営)～中央公園前
4	阪急夙川→老松町→日出橋→苦楽園→阪急夙川
7	JR芦屋→阪急芦屋川→山手町→甲南高校前→東山町→JR芦屋→阪急芦屋川
71	浜風大橋南～潮芦屋中央～芦屋市総合公園前～阪神芦屋～JR芦屋～阪急芦屋川
72	浜風大橋南～潮芦屋中央～芦屋市総合公園前～阪神芦屋～JR芦屋
14	涼風町東～潮芦屋中央～浜風大橋南～シーサイドセンター～若葉町～潮見町～阪神芦屋～JR芦屋～阪急芦屋川
41	涼風町東～芦屋市総合公園前～阪神芦屋～JR芦屋～阪急芦屋川
43	涼風町東→芦屋市総合公園前→阪神芦屋→JR芦屋

＝運行方向を表しています。　＝主要停留所
31＝枠内数字は運行系統番号　経路別に最長系統のみ表示しております。